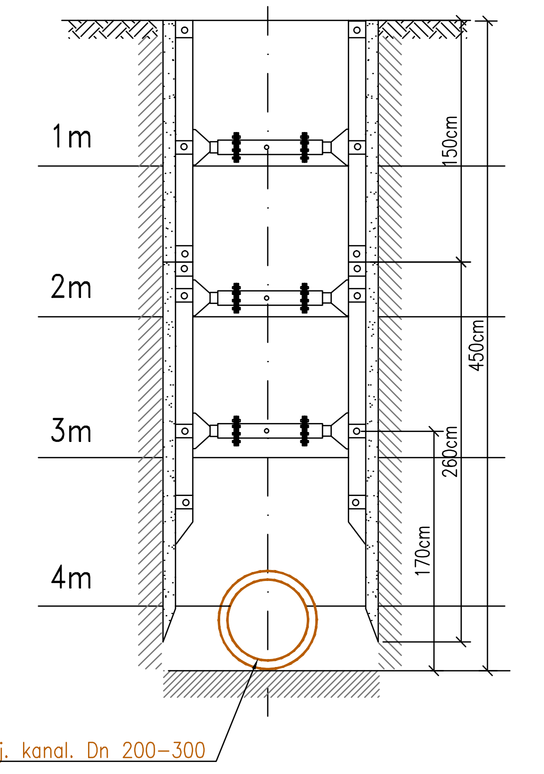

P.POR. 200.00 m npm

OZNACZENIA		RZĘDNE TERENU ISTN. [mnpm]	RZĘDNE DNA RUROCIĄGU [mnpm]	GŁĘBOKOŚCI [mppt]	ODLEGŁOŚCI, DŁUGOŚCI [m,mb]	SPADKI / MATERIAŁ [%]
PZ6	PROJ. POMPOWNIA PZ6	210.30	206.35	3.95	0.00	
					7.8	0.40% PEHD200
G15	PROJ. STUDZ. BET.1000	210.30	206.38	3.92	7.80	
					16.3	
G16	PROJ. STUDZ. BET.800	210.90	206.45	4.45	24.10	
					35.6	0.40% KAM200
G17	PROJ. STUDZ. BET.1200	211.30	206.59	4.71	59.70	
					18.0	0.40% PEHD200
G18	PROJ. STUDZ. BET.800	211.40	206.66	4.74	77.70	
					23.0	
G19	PROJ. STUDZ. BET.800	211.50	206.75	4.75	100.70	
					6.9	
G20	PROJ. STUDZ. BET.800	211.60	206.78	4.82	107.60	
					13.7	
G21	PROJ. STUDZ. BET.1000	211.65	206.84	4.81	121.30	
					38.0	
G22	PROJ. STUDZ. BET.800	212.00	206.99	5.01	159.30	
					28.0	0.40% PVC200
G23	PROJ. STUDZ. BET.800	211.90	207.10	4.80	187.30	
					51.7	
G24	PROJ. STUDZ. BET.1000	211.80	207.31	4.49	239.00	
					33.3	PEHD200
G25	PROJ. STUDZ. BET.800	211.80	207.44	4.36	272.30	
					37.1	
G26	PROJ. STUDZ. BET.800	212.30	207.59	4.71	309.40	
					23.5	
G27	PROJ. STUDZ. BET.1000	212.60	207.68	4.92	332.90	
					38.7	
G28	PROJ. STUDZ. BET.800	212.60	207.84	4.76	371.60	
					4.0	
G29	PROJ. STUDZ. BET.800	212.60	207.85	4.75	375.60	
					12.9	
G30	PROJ. STUDZ. BET.800	212.60	207.90	4.70	388.50	
					33.4	
G31	PROJ. STUDZ. BET.1200	212.55	208.04	4.51	421.90	
					35.2	
G32	PROJ. STUDZ. BET.800	212.30	208.18	4.12	457.10	
					5.8	
G33	PROJ. STUDZ. BET.800	212.30	208.20	4.10	462.90	
					5.7	
G34	PROJ. STUDZ. BET.800	212.30	208.22	4.08	468.60	
					3.6	
G35	PROJ. STUDZ. BET.800	212.30	208.24	4.06	472.20	
					8.4	
G36	PROJ. STUDZ. BET.1200	212.50	208.27	4.23	480.60	
					21.3	0.40% KAM200
G37	PROJ. STUDZ. BET.1200	212.10	208.36	3.74	501.90	
					54.9	0.40% PVC200
G38	PROJ. STUDZ. BET.800	212.20	208.58	3.62	556.80	
					17.7	
G39	PROJ. STUDZ. BET.800	212.20	208.65	3.55	574.50	
					41.6	0.40% PEHD200
G40	PROJ. STUDZ. BET.1200	212.80	208.81	3.99	616.10	
					33.0	
G41	PROJ. STUDZ. BET.800	213.00	208.95	4.05	649.10	
					12.1	
G42	PROJ. STUDZ. BET.800	213.10	208.99	4.11	661.20	
					16.8	
G43	PROJ. STUDZ. BET.1200	213.30	209.06	4.24	678.00	
					6.0	
G44	PROJ. STUDZ. BET.800	213.30	209.09	4.21	684.00	
					5.0	
G45	PROJ. STUDZ. BET.800	213.30	209.11	4.19	689.00	
					6.2	
G46	PROJ. STUDZ. BET.800	213.40	209.13	4.27	695.20	
					29.0	
G47	PROJ. STUDZ. BET.800	213.50	209.25	4.25	724.20	

HEKTOMETRY [hm]: 0 1 2 3 4 5 6 7 7+24.2

Zakład Usług Projektowych i Wykonawstwa Instalacji Sanitarnych PRO–IN–MAT
33–100 TARNÓW, UJEJSKIEGO 12
tel/fax 627–26–37 w. 11–16, e-mail: mmatyjewicz@poczta.okay.pl

NAZWA I ADRES OBIEKTU:
BUDOWA KANALIZACJI SANITARNEJ W MIEJSCOWOŚCIACH DULCZA WIELKA I ŻARÓWKA, GMINA RADOMYŚL WIELKI – ZADANIE ŻARÓWKA

PRZEDMIOT RYSUNKU:

PROFIL PODŁUŻNY KANALIZACJI

	DATA/PODPIS:
PROJEKTANT: mgr inż. Marek MATYJEWICZ BUA 8346/132/ i 169/88 Specjalność instalacyjno–inżynieryjna	07.2014
OPRACOWAŁ: mgr inż. Przemysław Frączek	07.2014
SPRAWDZAJĄCY: mgr inż. Grzegorz PABJAN S–199/02 Specjalność instalacyjna	07.2014

DATA:	SKALA:	NR RYS.:
07.2014	1: 100/1000	21

PRO–IN–MAT

PRAWA AUTORSKIE ZASTRZEŻONE. KOPIOWANIE, POWIELANIE ITP. BEZ ZGODY AUTORÓW ZABRONIONE–USTAWA O OCHRONIE PRAW AUTORSKICH